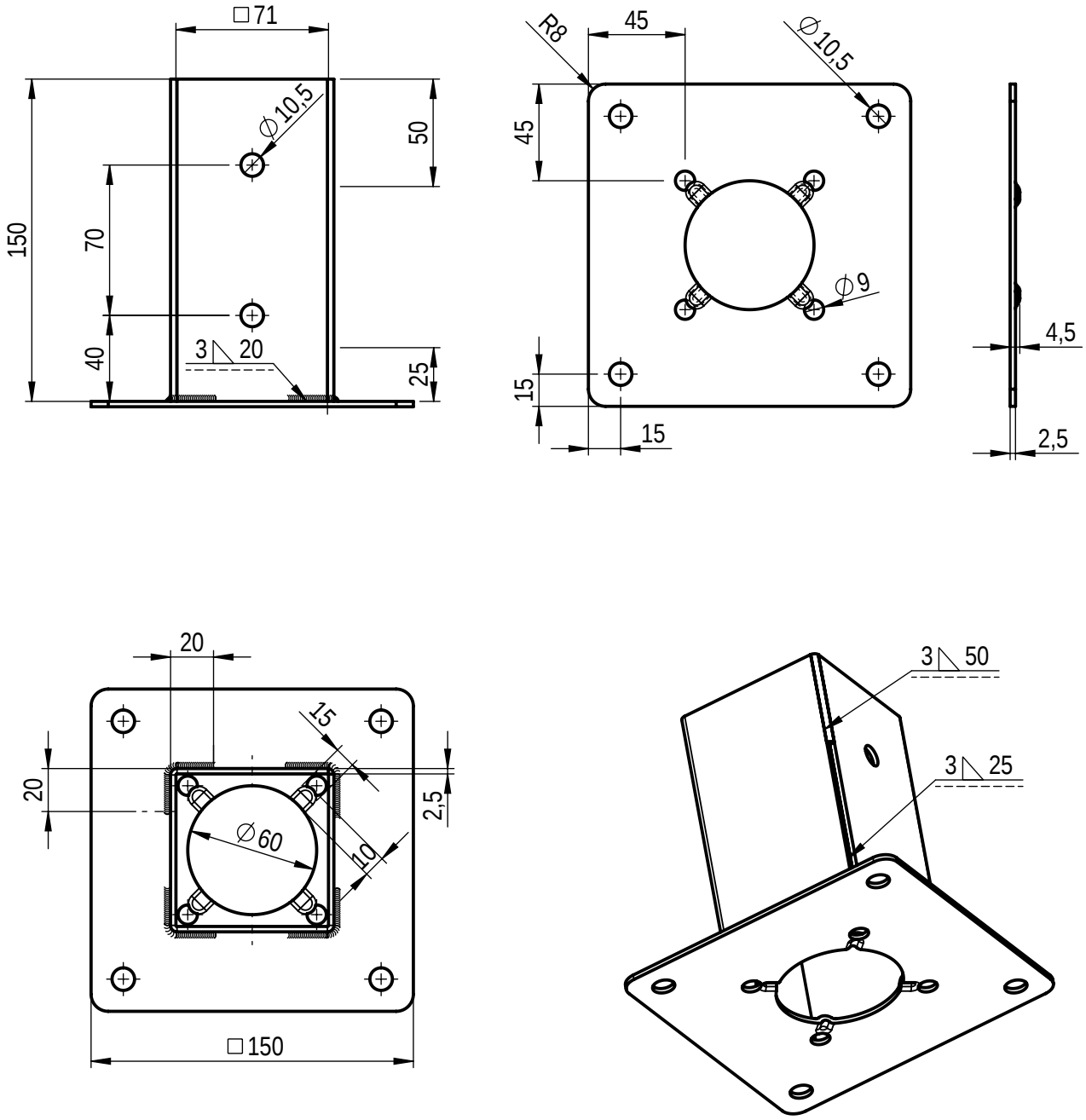

A	Toleranz bei MaÉ 71 entfernt	13.12.16	E. Neuwirth	S. Donat
Index	¡ nderung	Datum	Gez.	Gepr.

BB Stanz- und Umformtechnik GmbH
Nordh«user StraÉe 42
06536 Berga
Tel.: (+4934651) 29 88 0
Fax: (+4934651) 29 88 20
www.bb-berga.de

Allgemeintoleranzen nach DIN ISO 2768 - m

MaÉstab:	1:3	
Gewicht:	1224.49 g	
Volumen:	155589.71 mm³	

	Datum	Name
Bearb.	02.03.16	E. Neuwirth
GeprÁft	02.03.16	A. Krause

Werkstoff: S235JR

Oberfl«che: verzinkt 55 ×m

Benennung: AufschraubhÁlse

71x71x150x150x2,5

FÁr diese Zeichnung gelten die Bestimmungen Áber den Schutz fÁr Urheberrecht!

Zeichnungs-Nr.: BB00-0023-003

Blatt 1 von 1

SW

A4

D:\BB Berga\BB00\BB00-0023-ASH\...\BB00-0023-003-Aufschraubh¿lse ASH 71x71x150x150x2,5.slddrw

Ers.f. 59507125

Ers.d.