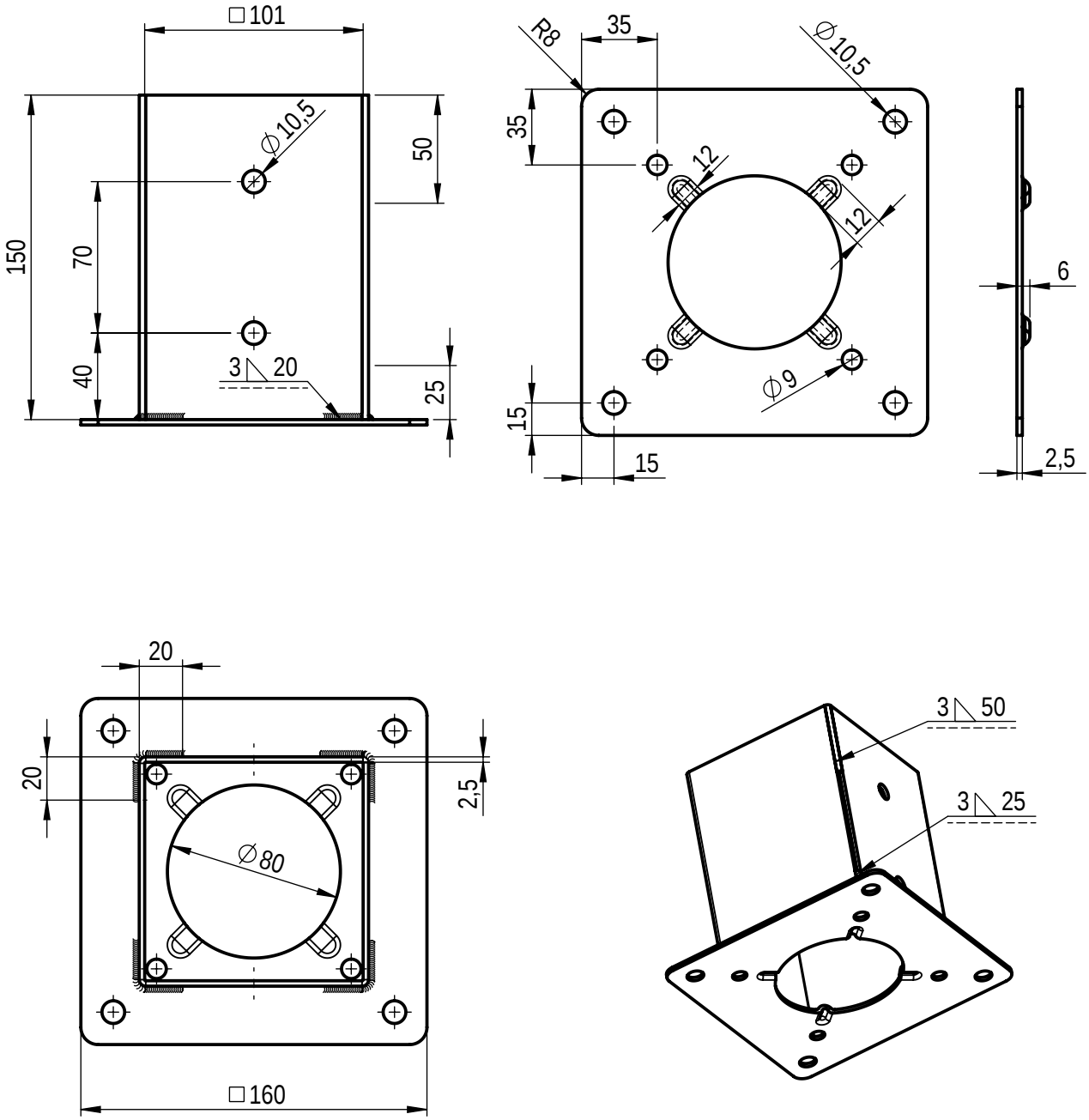

Index	¡ nderung	Datum	Gez.	Gepr.
A	BemaÉung der Sicke nachgetragen, Toleranz bei MaÉ 101 entfernt	13.12.16	E. Neuwirth	S. Donat

Stanz- und Umformtechnik

BB Stanz- und Umformtechnik GmbH
Nordh«user StraÉe 42
06536 Berga
Tel.: (+4934651) 29 88 0
Fax: (+4934651) 29 88 20
www.bb-berga.de

Allgemeintoleranzen nach DIN ISO 2768 - m

MaÉstab:	1:3	
Gewicht:	1599.05 g	
Volumen:	203183.29 mmı	

	Datum	Name
Bearb.	02.03.16	E. Neuwirth
GeprÁft	02.03.16	A. Krause

Werkstoff: S235JR

Oberfl«che: verzinkt 55 ×m

Benennung: AufschraubhÁlse

101x101x150x160x2,5

FÁr diese Zeichnung gelten die Bestimmungen Áber den Schutz fÁr Urheberrecht!

Zeichnungs-Nr. BB00-0023-006

Blatt 1 von 1

SW

A4

D:\BB Berga\BB00\BB00-0023-ASH\...
...\BB00-0023-006 Aufschraubh¿lse ASH 101x101x150x160x2,5.slddrw

Ers.f. 59510125

Ers.d.